合 肥 工 业 大 学 试 卷 (B 卷)

2021 ～2022 学年第 二 学期 课程名称 电路与电子技术（基础） 考试班级 21 级物联网、计算机专业 命题教师 殷文斐、陈新 教研室主任审批签名_____

学号_____ 学生姓名_____ 教学班号_____ 考试日期_____ 成绩_____

题号	1	2	3	4	5	6	7	8	9	10
得分										

1. 电路如下图所示，自行设定电压源电压值，求电流源 I_{S2} 产生的功率。（10 分）

得分

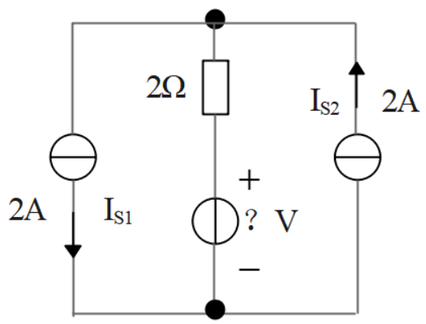

2. 电路如下图所示，试用**网孔电流法**求 2Ω 电阻两端的电压 u。（10 分）

得分

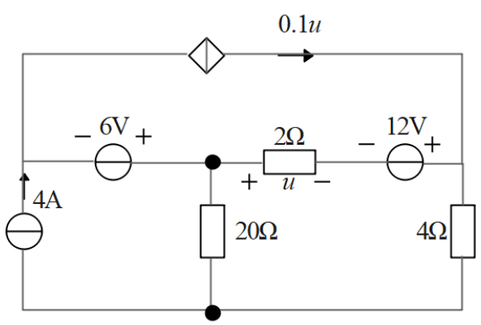

3. 电路如下图所示，用**叠加定理**求电路中电流源两端电压 U_3。（10 分）

得分

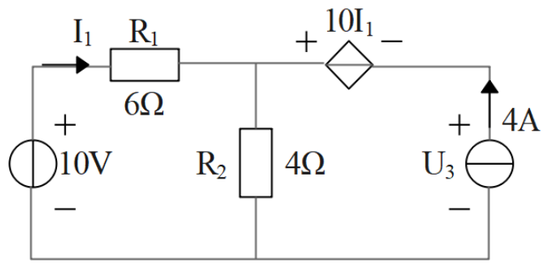

4. 电路如下图所示，已知 u_C（t）=0V，在 t=0 时开关 S 闭合。求换路后的电流 i（t）。（10 分）

得分

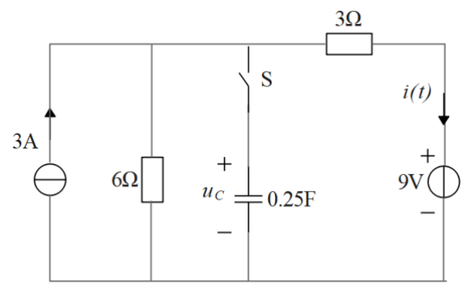

2021 ～2022　学年第 二 学期　课程名称 电路与电子技术（基础）　考试班级 21 级物联网、计算机专业　命题教师 殷文斐、陈新　教研室主任审批签名_____

学号_____　学生姓名_____　教学班号_____　考试日期_____　成绩_____

5. 电路如下图所示，试求电路中 10Ω 电阻的电压相量 $\dot{U}$。（10 分）

得分

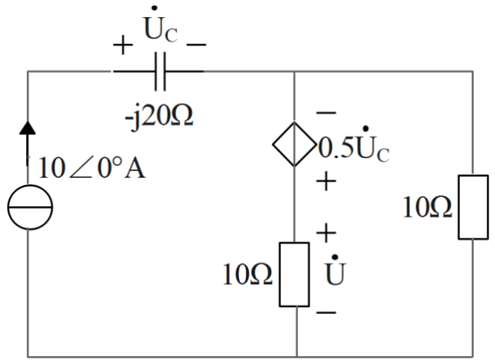

6. 选择或填空：（10 分，每空 1 分）

得分

①N 型半导体_____是多数载流子，P 型半导体_____是多数载流子。

②锗管允许的最大结温为_____℃，硅管允许的最大结温为_____℃。

③理想运放线性应用时的分析依据为_____、_____。

④电路中的负反馈可以归纳为 4 种类型：_____负反馈，_____负反馈，_____负反馈，_____负反馈。

7. 求下图输出电压 u_o=？（10 分）

得分

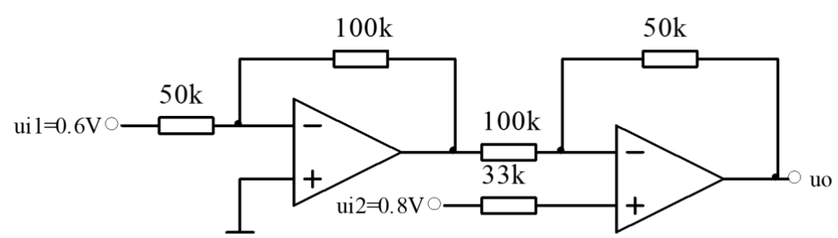

2021 ～2022　学年第 二 学期　课程名称 电路与电子技术（基础）　考试班级 21 级物联网、计算机专业　命题教师 殷文斐、陈新　教研室主任审批签名_____

学号_____　学生姓名_____　教学班号_____　考试日期_____　成绩_____

8. 下图电路所有二极管为理想二极管，求(a)、(b)的输出电压 Uo（10 分）

得分

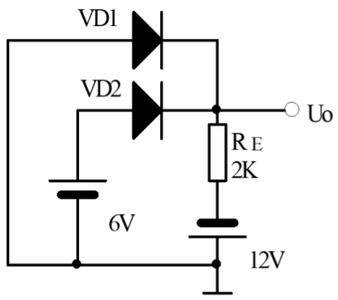

(a)

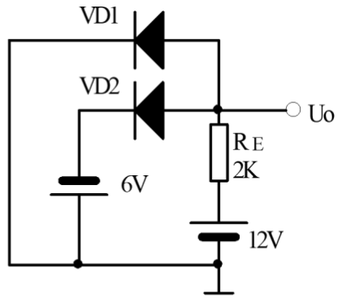

(b)

9. 下图线性稳压电路，输入电压 ui=12V，求输出电压 uo　（10 分）

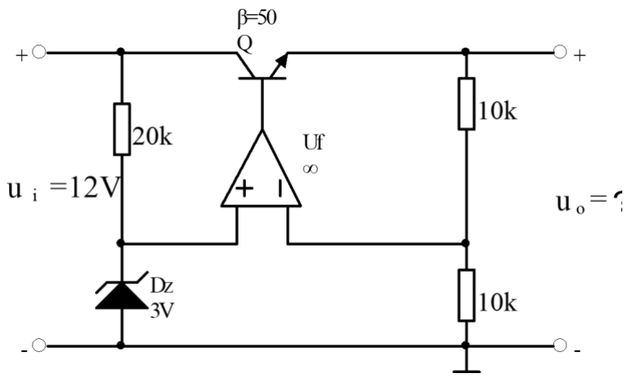

得分

10. 求右图（a）、（b）的静态工作点：（10 分）

得分

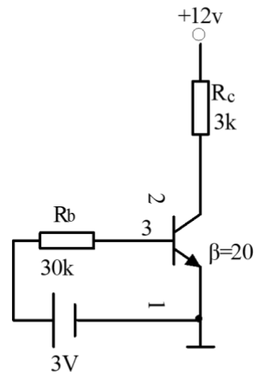

(a)

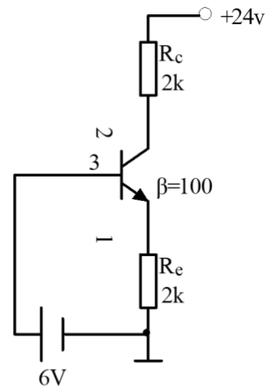

(b)